序号	型号 (Type)	料号(PART NO)	螺纹规格 Thread size
1	H16A-SEH-2B-M25	19200160546	M25
2	H16A-SEH-2B-PG16	09200160540	PG16
3	H16A-SEH-2B-PG21	09200160541	PG21

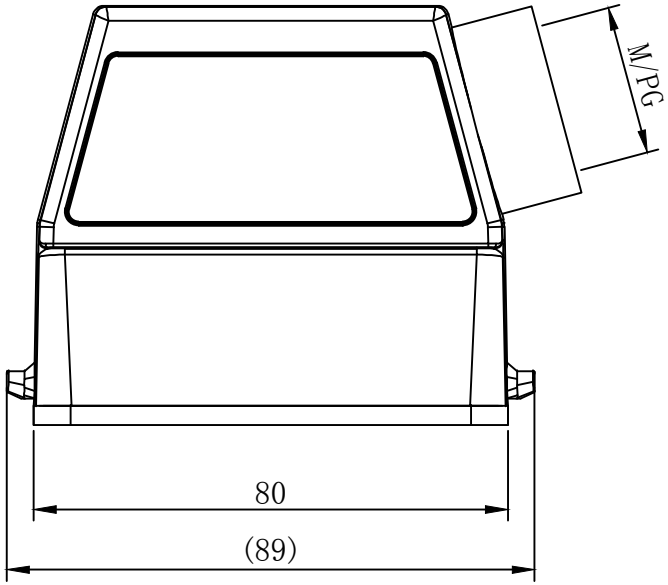

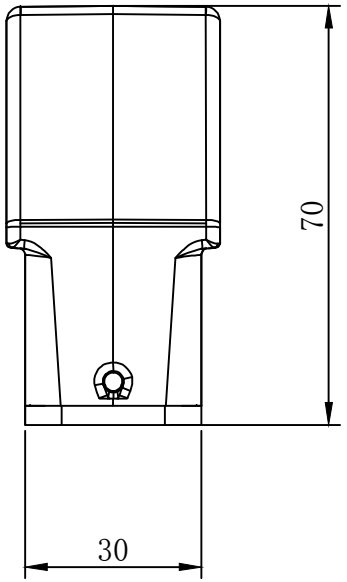

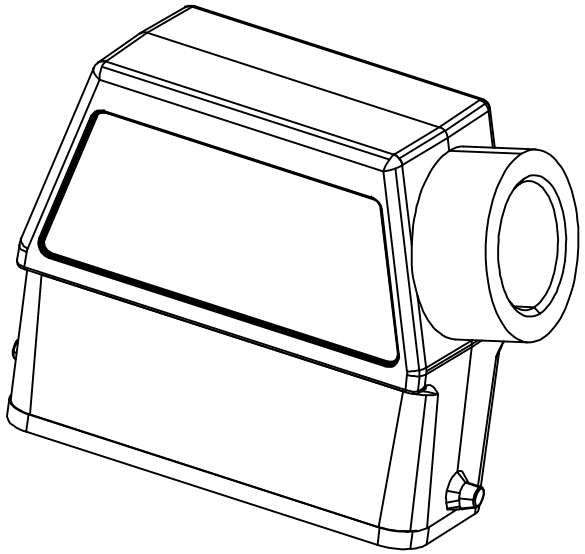

技术参数：
- 材料：压铸铝
- 表面处理：粉末喷涂
- 颜色： Grey（灰色）
- 温度范围：-40℃ - +125℃
- 防护等级：IP65（联锁状态，IEC 60529）
- 出线方向：侧出线
- 出线孔数：1
- 螺纹规格：M/PG
- 密封元件：NBR

Technical specification:
- Material: Aluminium die-cast
- Surface: powder-coated
- Colour: (grey)
- Temperature range: -40℃ - +125℃
- Degree of Protection：IP65 (acc.to IEC 60529 for coupled connector)
- Cable entry: side entry
- No. of cable entries: 1
- Thread size: M/PG
- Hoods/Housings sealing: NBR

ZJHK	浙江昊科电气有限公司 ZHEJIANG HAOKE ELECTRICAL CO.,LTD				图号 Drawing No:	/		
产品代号 Part Code:	H16A-SEH-2B-M/PG				产品料号 PART NO:	/		
Date:	2018.08.16	Scale	REV	Weight	Qty	Drawn:		SHEET
	All Dimensions in mm Original Size DIN A 4	1:1.5	HK-1	/	/	Tang		1/1